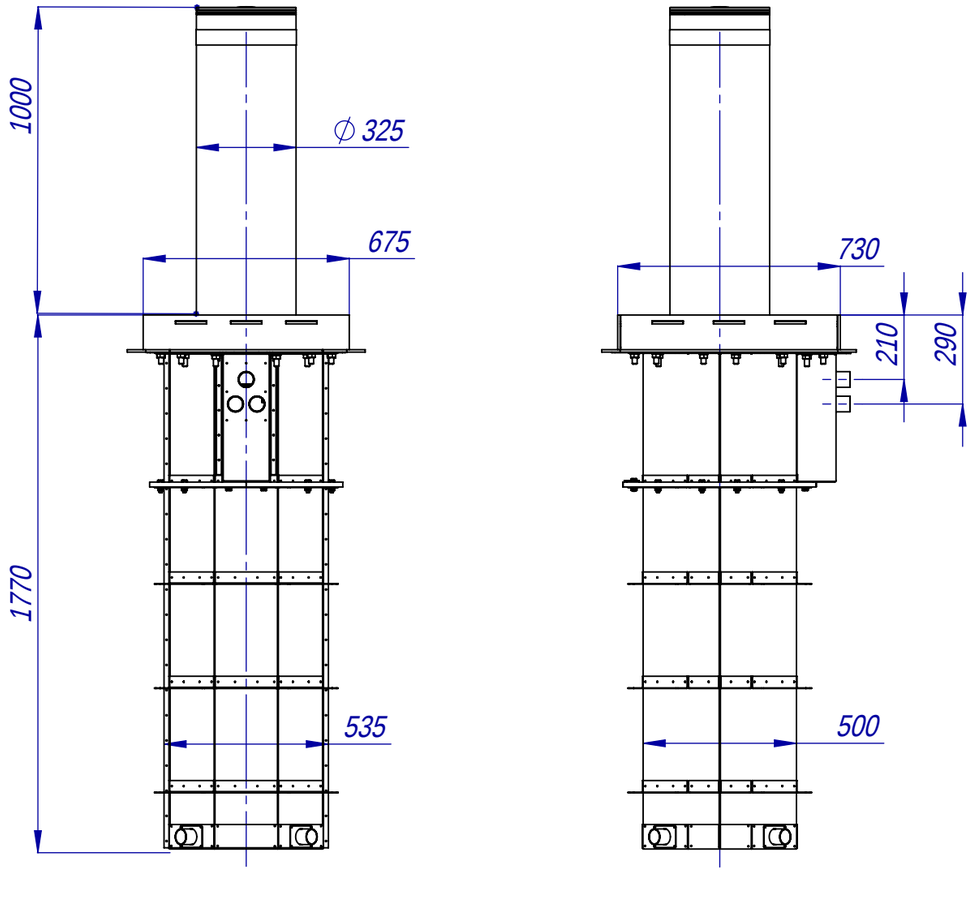

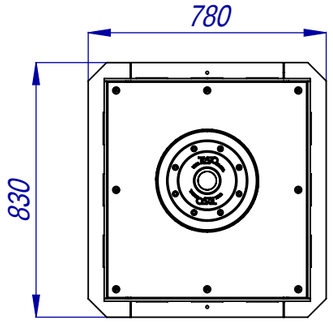

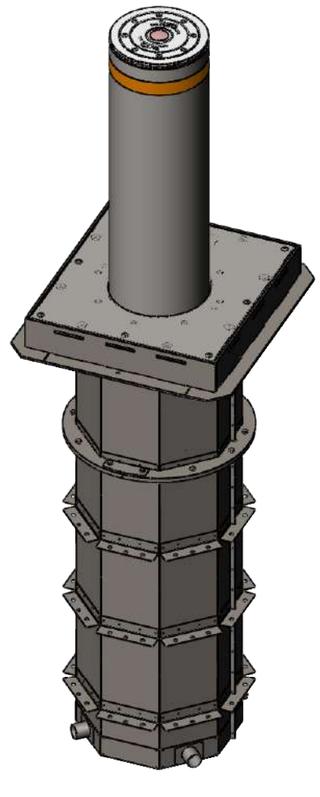

					RB 348		
				28.08.2019			
						2	2

TISO